ДиКом Завод металлической мебели и стеллажей

dikom.ru

П А С П О Р Т

СТЕЛЛАЖНЫЙ КОМПЛЕКС
СТ-031-СК600

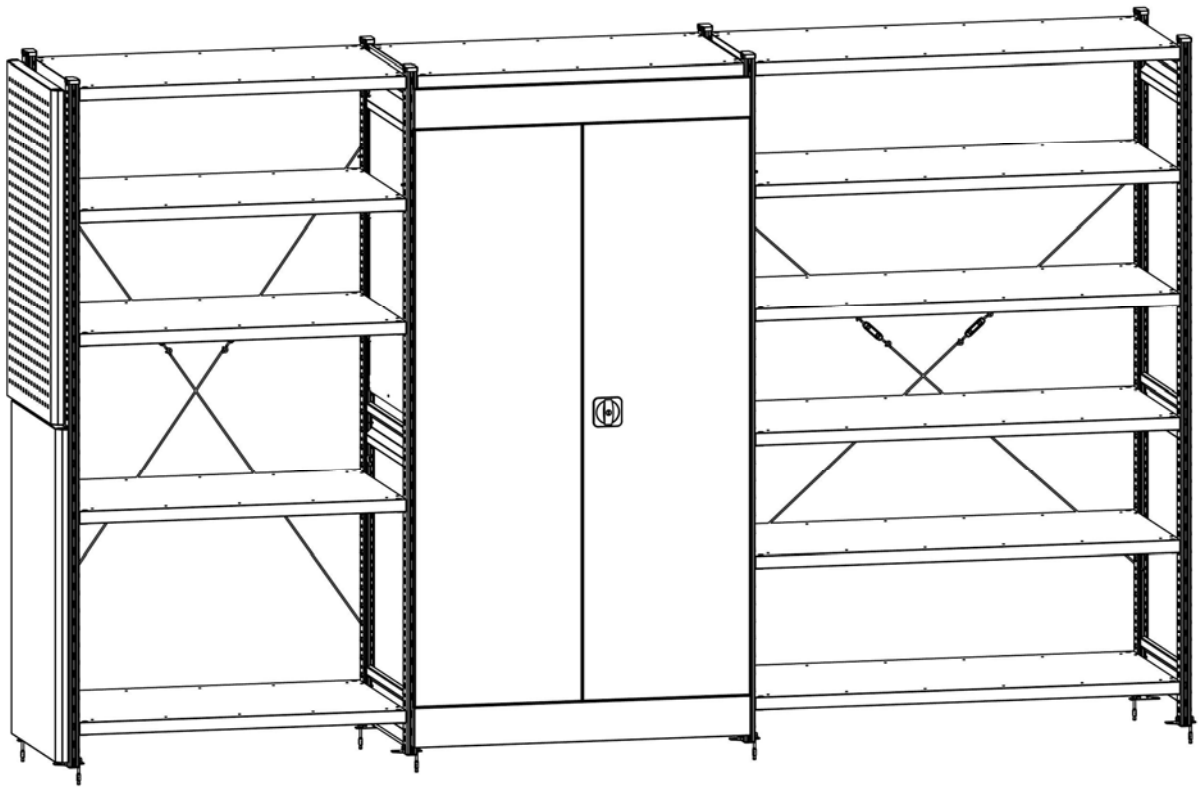

Дата_____Контролер ОТК_____Упаковщик_____
изготовления

Санкт-Петербург

1. Общие сведения.

1.1. Стеллаж металлический модели СТ-031 ТУ 5615-003-31045953-2000 предназначен для хранения на полках различных грузов.

1.2. Стеллаж представляет собой сборно-разборную конструкцию, собираемую из отдельных элементов в одну линию любой длины, с любым количеством секций и возможностью регулировки полок по высоте с шагом 53 мм. Стеллажный комплекс СТ-031-СК600 изготавливается высотой от 2067 мм до 2491 мм с шагом 106 мм, шириной секции 1000 мм и 1300 мм, глубиной 600 мм. На секции шириной 1000 мм можно установить комплект шкафа, полки, разделители полок, ящики, комплект гардеробный, экран и аксессуары на экран. Ящики можно укомплектовать наборами лотков пластиковых (по два комплекта-01 на ящик) и/или перегородками, подробно см. на сайте dikom.ru и в разделе *«Продукция»*.

1.3. Изготовитель стеллажа ООО «ДиКом-Сервис».
Адрес: Россия, 196655, г. Санкт-Петербург,
Колпино, Саперный переулок, дом 3.
Электронный адрес: dikom.ru.

1.4. Предприятие – изготовитель оставляет за собой право вносить изменения в конструкцию стеллажей, не влияющие на работоспособность конструкции, не ухудшающие потребительские свойства изделия. При этом возможны изменения характеристик и комплекта поставки.

2. Комплект поставки элементов.

Элементы стеллажа отгружается со склада в разобранном виде с комплектом крепежа.

№ поз.	Элементы стеллажа	Кол. шт.	Примечание
	СТ-031 РАМА 2067х600		
	В комплект входят:		
1.	СТ-031 Стойка 2067	2	
2.	СТ-031 Стяжка 600	3	
3.	Заглушка	2	
4.	Саморез 4,8х16	18	
	СТ-031 Подпятник (крепеж + 1 анкер)	2	
	В комплект входят:		
5.	Подпятник	1	
6.	Болт М8х45	1	
7.	Гайка М8	1	
8.	Шайба 8	1	
9.	Анкерный болт М8х80	1	
	СТ-031 РАМА 2173-2491х600		
	В комплект входят:		
1.	СТ-031 Стойка 2173-2491	2	
2.	СТ-031 Стяжка 600	4	
3.	Заглушка	2	
4.	Саморез 4,8х16	24	
	СТ-031 Подпятник (крепеж + 1 анкер)	2	
	В комплект входят:		
5.	Подпятник	1	
6.	Болт М8х45	1	
7.	Гайка М8	1	
8.	Шайба 8	1	
9.	Анкерный болт М8х80	1	
	Раскосная система 1000(1300)*		*Раскосная система устанавливается на каждую секцию стеллажа, кроме секции со шкафом
	В комплект входят:		
51.	Крючок короткий	2	
52.	Крючок длинный	2	
53.	Талреп	2	

	СТ-031-СК600 Комплект шкафа*		*(без крышки и днища) по желанию Покупателя устанавливаются на секции стеллажа 2067(min)x1000x600 мм **(три упаковочных места)**
	В комплект входят:		
14.	Панель	2	
24.	Тяга	2	
25.	Замок «Euro-Locks»	1	
26.	Ось	4	
18.	Фиксатор направляющей	4	
21.	Петля пластиковая	4	
22.	Саморез 4,2x9,5	8	
4.	Саморез 4,8x16	4	
23.	Упор резиновый двухсторонний	2	
12.	Винт М4x10 (полупотай)	2	
13.	Гайка-барашек М4	2	
15.	Болт М6x45	8	
16.	Гайка М6	11	
17.	Втулка	4	
44.	Заглушка 20	4	
30.	Винт М6x12	3	
19.	Дверь левая	1	
20.	Дверь правая	1	
11.	Стенка боковая	4	
49.	Стенка задняя	2	
10.	**СТ-031 Полка 600x1000***	2	*крышка и дно шкафа приобретаются отдельно
	ВС Ящик w54d27h100*		*по желанию Покупателя устанавливаются на секции стеллажа шириной 1000 мм и глубиной 600 мм
	В комплект входят:		
34.	Ящик тяжёлый Н=100 мм	1	
40.	Комплект направляющих 550 мм	1	
	ВС Ящик w54d27h150*		*по желанию Покупателя устанавливаются на секции стеллажа шириной 1000 мм и глубиной 600 мм
	В комплект входят:		
35.	Ящик тяжёлый Н=150 мм	1	
40.	Комплект направляющих 550 мм	1	
	ВС Ящик w54d27h300*		*по желанию Покупателя устанавливаются на секции стеллажа шириной 1000 мм и глубиной 600 мм
	В комплект входят:		
36.	Ящик тяжёлый Н=300 мм	1	
40.	Комплект направляющих 550 мм	1	
	СТ-031-СК600 Комплект опор для Ящика г/п 100 кг*		*Необходим при установке ВС Ящика
37.	Опора ящика левая	1	
38.	Опора ящика правая	1	
15.	Болт М6x45	4	
32.	Болт М6x16	4	
33.	Гайка с фланцем М6	4	
41.	**Коврик в ящик-03 (резиновый)***	*	*по желанию Покупателя
	СТ-031-СК600 Доп. комплект опор для Ящика 300*		*по желанию Покупателя устанавливается на Ящик 300 для увеличения допустимой нагрузки на ящик до 200 кг
	В комплект входят:		
42.	Опора высокая левая	1	
43.	Опора высокая правая	1	
40.	Комплект направляющих 550 мм	1	

	СТ-031-СК600 Система антиопрокидывания 900*		*устанавливается в комплекты СТ-031-СК600-13…17 или по желанию Покупателя при наличии ящиков (на секции шириной 1000 мм и глубиной 600 мм)
	В комплект входят:		
27.	Панель крепёжная 900 в сборе	1	
29.	Балка опорная 1000	2	
30.	Винт М6х12	4	
31.	Гайка самоконтр. М6	4	
32.	Болт М6х16	4	
59.	Шайба 6	4	
33.	Гайка с фланцем М6	4	
15.	Болт М6х45	4	
	СТ-031-СК600 Система антиопрокидывания 525*		*устанавливается в комплекты СТ-031-СК600-08…12 или по желанию покупателя при наличии ящиков (на секции шириной 1000 мм и глубиной 600 мм)
	В комплект входят:		
28.	Панель крепёжная 525 в сборе	1	
29.	Балка опорная 1000	2	
30.	Винт М6х12	4	
31.	Гайка самоконтр. М6	4	
32.	Болт М6х16	4	
33.	Шайба 6	4	
59.	Гайка с фланцем М6	4	
15.	Болт М6х45	4	
	СТ-031 Экран 400х1000*		*по желанию Покупателя на секции шириной 1000 мм
	В комплект входят:		
45.	СТ-031 Экран 400х1000	1	
46.	Фиксатор	2	
	СК-031-СК600 Комплект гардеробный*		*по желанию Покупателя устанавливается на секцию шириной 1000 мм и глубиной 600 мм
	В комплект входят:		
47.	СТ-031 Опора под перекладину	2	
48.	Труба 25х2	1	
32.	Болт М6х16	4	
39.	Гайка с фланцем М6	4	
15.	Болт М6х45	4	
50.	**СТ-031 Полка 600х1300***		*по желанию Покупателя
54.	**СТ-031 Разделитель полок 500 (600)***		*по желанию Покупателя
55.	**СТ-031 Панель торцевая 1008х600***		*по желанию Покупателя устанавливаются на крайние секции стеллажа глубиной 600 мм
56.	**СТ-031 Панель торцевая 1008х600 перфорированная***		
57.	**Ящик пластиковый серии А***		*по желанию Покупателя 300(400/500)х230х150 мм
58.	**Ящик пластиковый серии Б***		*по желанию Покупателя 300(400/500)х185х100 мм

3. Характеристики:

№ п/п	Элементы стеллажа	Высота, мм	Ширина, мм	Глубина, мм
1.	СТ-031 Стойка (шаг по высоте 106 мм)	2067-2497	33	60
2.	СТ-031 Стяжка 600	120	20	515
3.	СТ-031 Подпятник	28	90	90
4.	СТ-031 Полка 600х1000	39	596	1000
5.	СТ-031 Полка 600х1300	39	596	1300
6.	СТ-031 Разделитель полок 500(600)	200	2	500(600)
7.	СТ-031-СК600 Комплект шкафа	2067	1000	500
8.	СТ-031 Панель торцевая 1008х600	1008	598	37
9.	СТ-031 Панель торцевая 1008х600 перфорированная	1008	598	37
10.	ВС Ящик w54d27h100	98	1000	591
11.	ВС Ящик w54d27h150	148	1000	591
12.	ВС Ящик w54d27h300	298	1000	591
13.	СТ-031 Экран 400х1000	395	998	43
14.	Ящик пластиковый А 300х230х150 мм	150	230	300
15.	Ящик пластиковый А 400х230х150 мм	150	230	400
16.	Ящик пластиковый А 500х230х150 мм	150	230	500
17.	Ящик пластиковый Б 170х105х80 мм	80	105	170
18.	Ящик пластиковый Б 300х185х100 мм	100	185	300
19.	Ящик пластиковый Б 400х185х100 мм	100	185	400
20.	Ящик пластиковый Б 500х185х100 мм	100	185	500

4. Требования по безопасности:

Максимальная допустимая равномерно распределённая нагрузка на полку – 200 кг.
Максимальная допустимая равномерно распределённая нагрузка на ящик – 100 кг.
При установке Доп. комплекта опор для Ящика 300 (два комплекта направляющих) – максимальная допустимая равномерно распределённая нагрузка на Ящик 300 увеличивается до 200 кг.

Максимальная нагрузка на одиночный стеллаж – 800 кг.
Максимальная допустимая нагрузка на секцию стеллажа при установке стеллажей в линию:
- для крайних секций – 1000 кг,
- для внутренних секций – 1200 кг.

Высота установки первой полки не должна превышать 120 мм (исключение – установка полки в СТ-031-СК600 Шкаф). Допустимое количество полок на секцию стеллажа – не менее 4-х (кроме секции, где устанавливается шкаф).

Нагружать ящики необходимо снизу вверх, см. схему распределения груза в ящиках.
Не допускается выдвигать более одного ящика одновременно - во избежание опрокидывания стеллажа. При наличии ящиков рекомендуется установка системы антиопрокидывания.

Схема распределения груза в ящиках

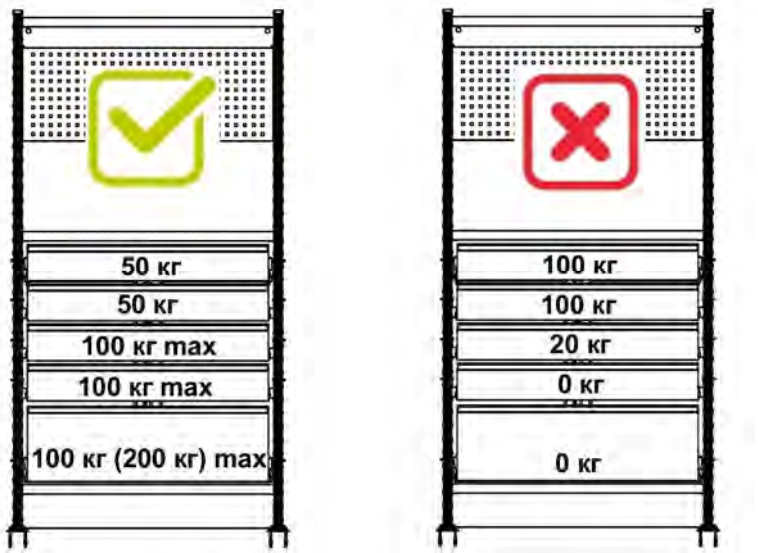

5. Требования по эксплуатации.

5.1. При установке стеллажей полы должны быть ровными, поверхности пола горизонтальными. Допустимый уклон – не более 2 мм на длине 1000 мм, местные углубления в зоне установки стоек – до 2 мм. Полы в складских помещениях должны соответствовать требованиям нормативных документов:
- СНиП 2.03.13-88 «Полы»
- РЕКОМЕНДАЦИИ по проектированию полов (в развитие СНиП 2.03.13 - 88 «Полы») МДС 31-1.98 (АО ЦНИИ промзданий).

Внимание!

Изготовитель не несёт ответственности за устойчивость стеллажей, установленных на полах, выполненных с нарушением требований нормативных документов.

5.2. Закрепление рам стеллажа к полу анкерными болтами является **обязательным**.

5.3. Удары по рамам и полкам, в том числе и при установке груза, не допустимы.

5.4. В случае повреждения элементов стеллажа их необходимо заменить на новые.

Внимание!

Изготовитель не несёт ответственности за безопасность эксплуатации стеллажа в случае повреждения элементов стеллажа.

Порядок сборки Стеллажного комплекса СТ-031-СК600.

6. Сборка рамы:

6.1. На верхнюю часть каждой стойки (поз.1) надеть заглушку (поз.3).

6.2. В нижней части каждой стойки (поз.1) через прямоугольные отверстия с боковой стороны присоединить подпятник (поз.5) при помощи болта М8х45, гайки М8 и шайбы 8 (поз.6,7,8).

6.3. В одну из стоек завести стяжки (поз. 2), зафиксировать их с одной стороны саморезами 4,8х16 (поз. 4).

6.4. Перевернуть стойку и с другой стороны саморезами стяжки к стойке НАЖИВИТЬ (при наличии СТ-031-СК600 Шкафа).

6.5. Завести стенки боковые в стойку, соединить их между собой винтом М4х10 (полупотай) и гайкой-барашек М4 (поз. 12, 13), выровнять и протянуть саморезы 4,8х16 (поз. 4) согласно комплектации.

6.6. Вторую стойку рамы для удобства сначала наживить одним саморезом.

6.7. Затем завести и зафиксировать с двух сторон саморезами 4,8х16 (поз. 4) согласно спецификации.

7. Сборка шкафа:

7.1. Соединить рамы между собой полками (поз.10). При необходимости отогнуть зацепы стоек плоской отвёрткой. Сначала установить среднюю полку (временно) для придания конструкции устойчивости, затем верхнюю.

7.2. Завести панели (поз.14) последовательно в нижней и верхней частях стеллажа и соединить их со стойками при помощи 8-ми болтов М6х45 и гаек М6 (поз.15,16).

7.3. Установить в панели втулки (поз.17) в крайние отверстия – 4 шт., а в центральные правые отверстия установить фиксаторы направляющей (поз.18) - 2 шт. (один сверху, один снизу) под тяги двери правой.

7.4. После этого снять среднюю полку и установить её как нижнюю полку шкафа.

Внутреннее наполнение шкафа:

8. Система антиопрокидывания:

8.1. При наличии ящиков рекомендуется установить систему антиопрокидывания. Панель крепёжную в сборе (поз.27,28) соединить с балками опорными 1000 (поз.29) при помощи винта М6х12 и гайки самоконтрящиеся М6 (поз.30,31) – 4 места.

9. Ящик:

9.1. Ящики устанавливать снизу вверх. Сначала установить опоры ящика левую и правую (поз.37,38) на рамы при помощи болтов М6х16 (или М6х45) и гаек с фланцем М6 (поз.32(15),39) – 4 места.

9.2. Установить систему антиопрокидывания: в местах пересечения с опорами ящика крепить их вместе на один болт, в местах соединения балок системы антиопрокидывания со стойкой – проложить между Шайбу 6 – как прокладку между стойкой и балкой.

9.3. Разъединить внутреннюю и внешнюю часть направляющих ящика, отжав фиксатор.

9.4. Установить внешнюю часть направляющих на опоры ящика (поз.37,38) – завести зацепы в соответствующие отверстия **до щелчка**.

9.5. Внутреннюю часть направляющих установить на ящик (поз.34,35,36) соответственно – завести зацепы в соответствующие отверстия **до щелчка**.

9.6. Завести ящик в направляющие, отжав фиксаторы на направляющих. Установить снизу-вверх все ящики.

10. Полки

10.1. Выставить на необходимой высоте все полки. При необходимости отогнуть зацепы стоек плоской отвёрткой.

11. Экран:

11.1. Установить экран (поз.45) на зацепы стоек, завести спереди. При необходимости отогнуть зацепы стоек плоской отвёрткой. Сверху экрана установить фиксаторы (поз.46). При наличии нескольких экранов устанавливать их снизу вверх.

12. СТ-031-СК600 Комплект гардеробный:

12.1. Сначала одну опору под перекладину завести в зацепы стоек, закрепить болтом М6х16 (или М6х45) и гайкой с фланцем М6 (поз.32(15),33) – два места на перекладину. Затем в отверстия опор завести Трубу 25х2 (поз.48), после закрепить вторую опору.

13. Стенки задние:

13.1. Стенки задние (поз.49) установить последовательно снизу-вверх. Секция заводится крючками в соответствующие прямоугольные отверстия стоек.

13.2. Секции соединить между собой при помощи 3-х винтов М6х12 и гаек М6 (поз.30,16).

13.3. Закрыть отверстия в стенках задних заглушками 20 (поз.50) – 4 места.

14. Двери шкафа:

14.1. На дверь левую (поз.19) закрепить петли пластиковые (поз.21) – 2 шт. при помощи саморезов 4,2х9,5 (поз.22) – 4 шт. Вставить упоры резиновые двухсторонние (поз.23) – 2 шт. в соответствующие отверстия на двери (см. схему сборки).

14.2. На дверь правую (поз.20) так же закрепить две петли пластиковые (поз.21) при помощи 4-х саморезов 4,2х9,5 (поз.22). Вставить два фиксатора направляющей (поз.18) в соответствующие отверстия двери правой.

14.3. Замок (поз.25) установить в положении «ЗАКРЫТО» (см. схему сборки на стр.11). Закрепить тяги (поз.24) на замке с помощью прижима, входящего в конструкцию замка, при этом тяги в положении замка «ЗАКРЫТО» должны входить в фиксаторы направляющей.

14.4. Завести двери левую (поз.21) и правую (поз.20) в соответствующие втулки (поз.29) на панелях, вставив оси (поз.26) в двери и защелкнув их на петлях пластиковых (поз.45) (при необходимости удалить краску в посадочных отверстиях механическим путем) совмещая их с втулками в панелях.

15. Сборка секций стеллажа:

15.1. Собрать раму (см. пункт 6 и схему сборки на стр.10). Соединить рамы между собой соответствующими полками (поз.10/50), рекомендуется сначала установить нижнюю полку, затем верхнюю или среднюю и далее последующие. При необходимости отогнуть зацепы стоек плоской отвёрткой.

15.2. Установить раскосную систему, для чего зацепить крючком малым (поз.51) за прямоугольное отверстие в верхней части первой задней стойки, крючком большим (поз.52) за прямоугольное отверстие в нижней части второй задней стойки. Крючки зацепить за талреп (поз.53) и осуществить их предварительную натяжку. Аналогичным образом соединить два других крючка со вторым талрепом и после этого осуществить их натяжку.

ВНИМАНИЕ! Окончательную натяжку талрепов производить попеременно, избегая перекосов стоек стеллажа! Рекомендуется проверить вертикальность стоек при помощи уровня.

Сборка последующих секций стеллажа осуществляется аналогичным образом, стойки (за исключением крайних) одновременно служат для крепления полок последующей и предыдущей секций стеллажа.

15.3. Панели торцевые 1008х600 (поз.54,55) установить на крайние секции в зацепы стоек **снизу-вверх**. Зацепы стоек отогнуть плоской отвёрткой.

15.4. **ВНИМАНИЕ!** После сборки стеллажного комплекса СТ-013-СК600 и установки его по планировке рамы через подпятники крепятся к полу анкерными болтами М8х80 (поз.9).

Типовые варианты стеллажей СТ-031 изображены соответственно на схеме.

Типовые размеры рам

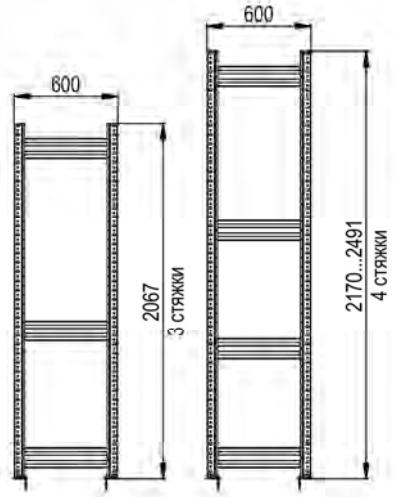

Типовые размеры полок

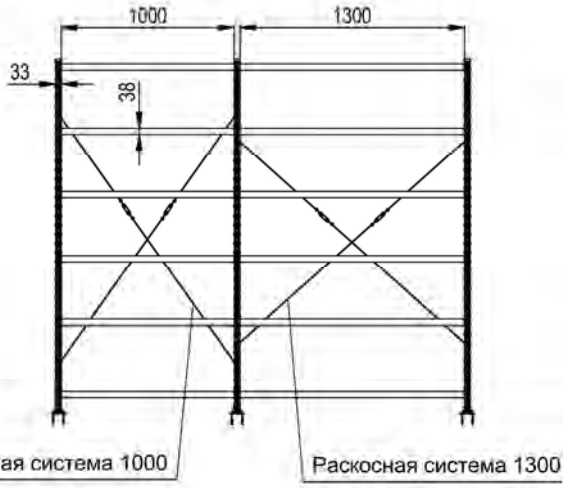

16. Гарантии изготовителя.

16.1. Изготовитель гарантирует исправную работу стеллажа при условии соблюдения Пользователем правил по транспортировке, хранению, установке, эксплуатации и использованию стеллажей по назначению.

16.2. Срок гарантийного обслуживания стеллажа 12 месяцев со дня продажи.

16.3. Гарантийный ремонт производится при наличии документов, подтверждающих покупку.

16.4. В случае нарушения работоспособности изделия по вине Пользователя при механических повреждениях элементов, неправильной установке и эксплуатации, при использовании стеллажей не по назначению гарантии не сохраняются, заявленная грузоподъемность не гарантируется.

16.5. При обнаружении дефектов производственного характера изделие необходимо вернуть изготовителю для обмена. Обмен производится при наличии документов, подтверждающих покупку.

Схема сборки

6. Сборка рамы:

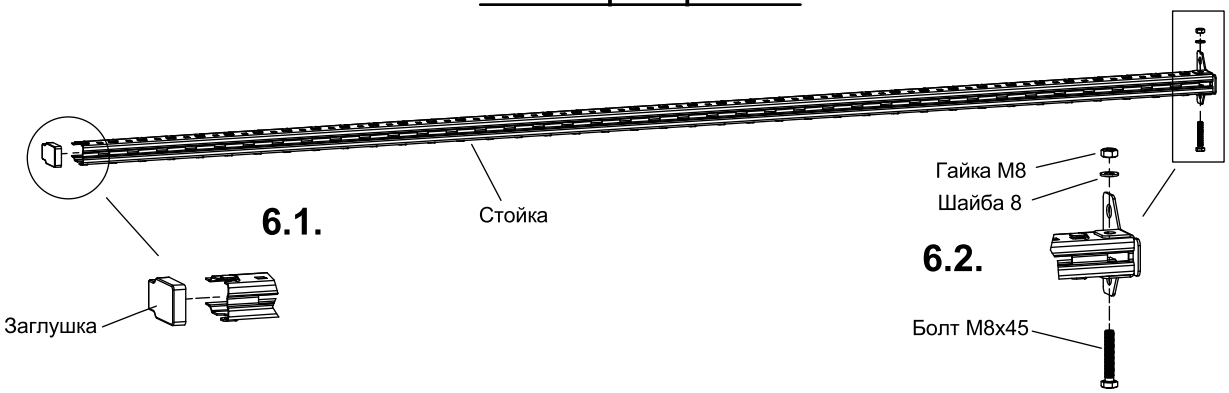

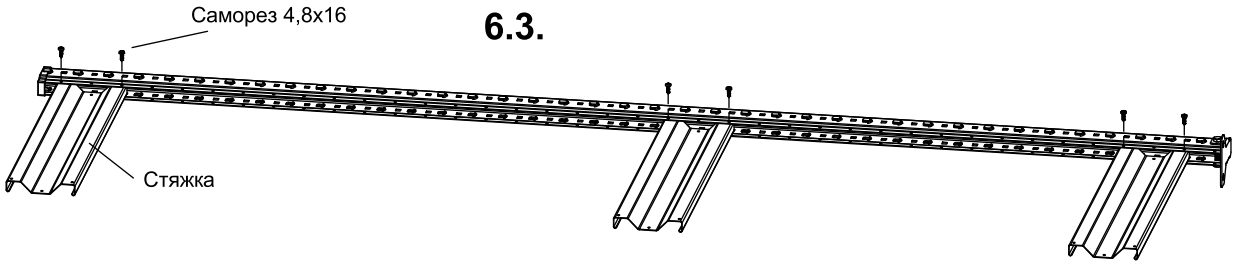

Перевернуть и НАЖИВИТЬ!

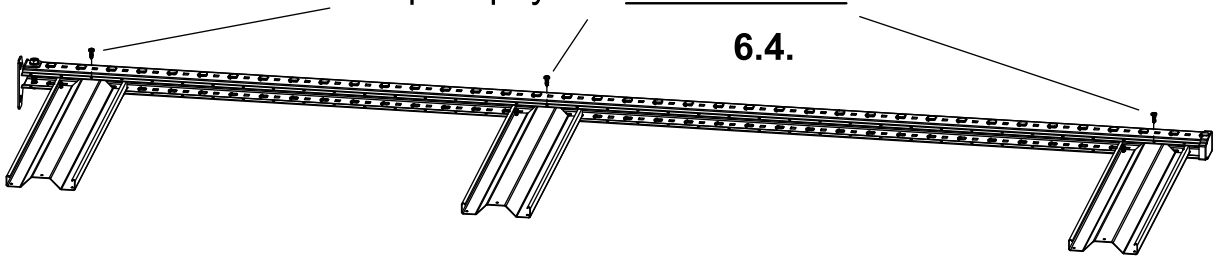

Протянуть

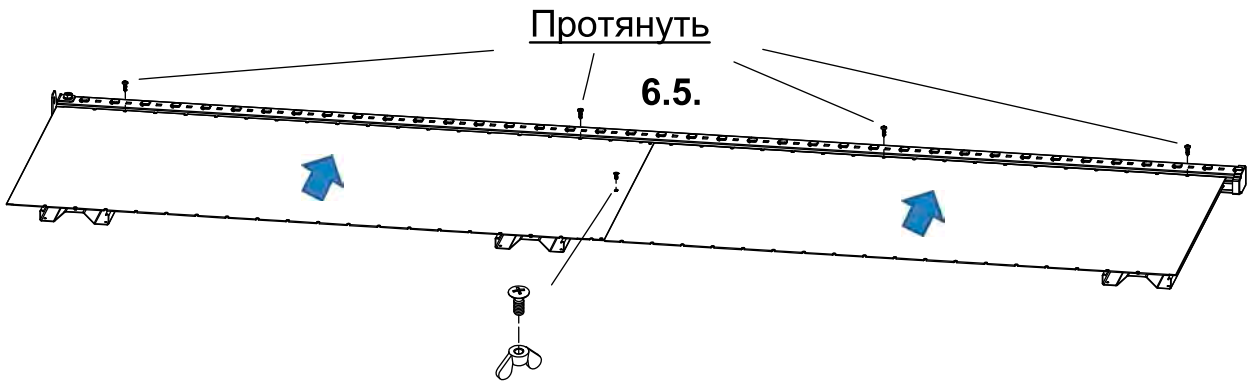

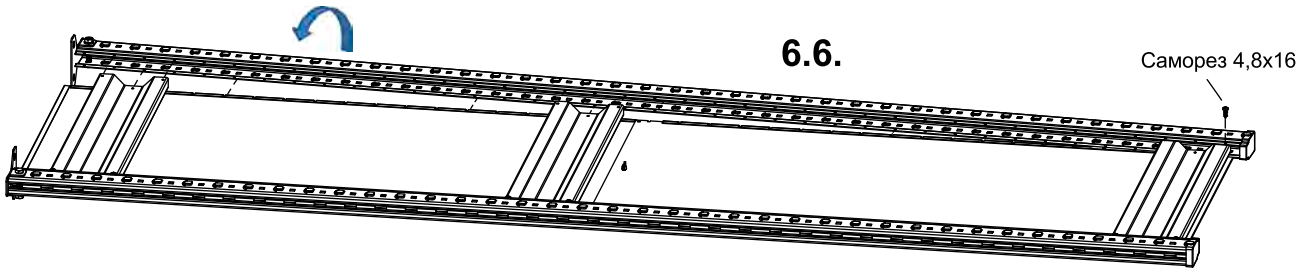

Протянуть с двух сторон

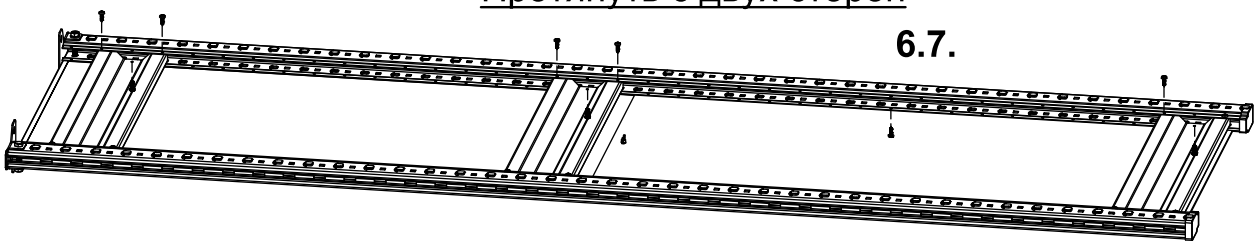

7. Сборка шкафа:

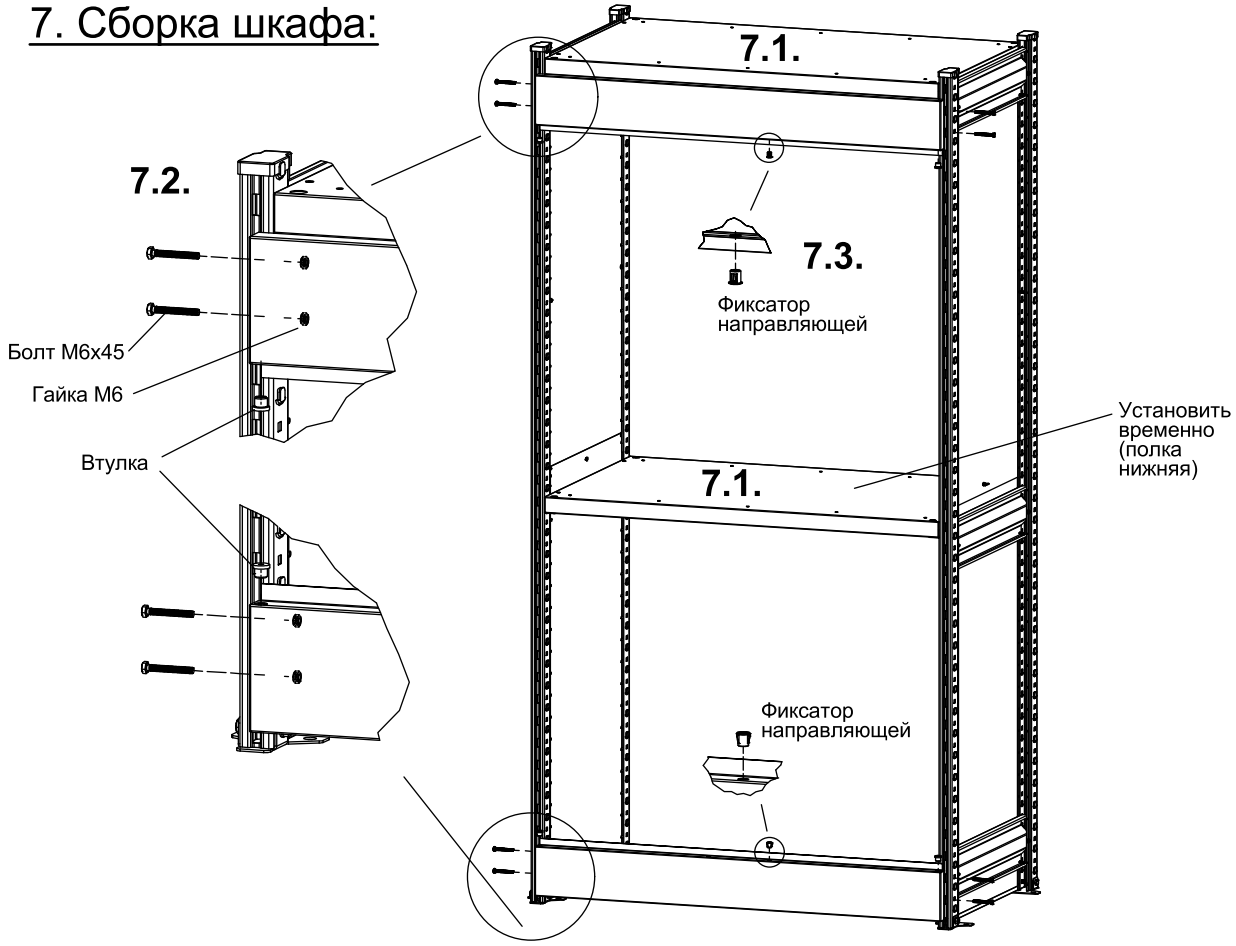

8. Система антиопрокидывания:

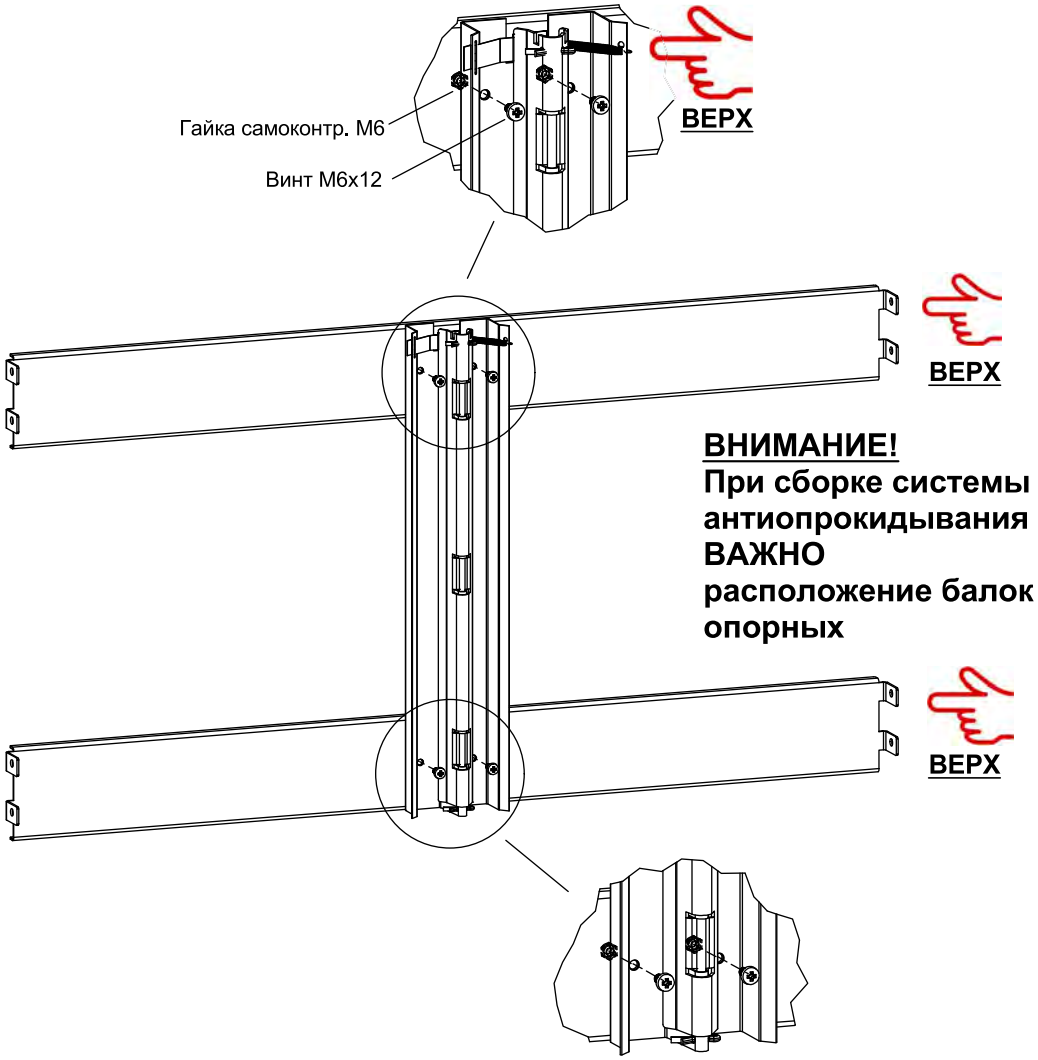

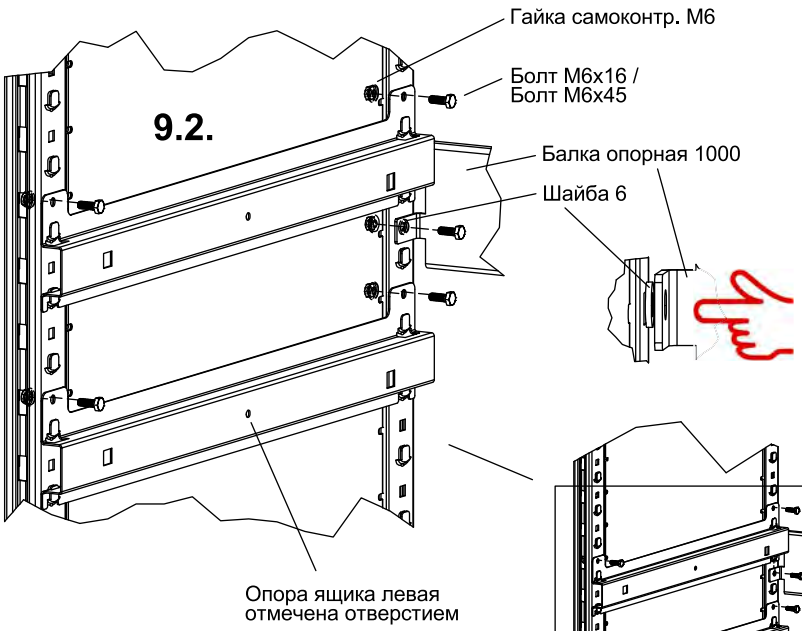

В верхней части система антиопрокидывания крепится к стойке, в этом случае шайба является прокладкой и ставится между стойкой и балкой опорной системы антиопрокидывания.

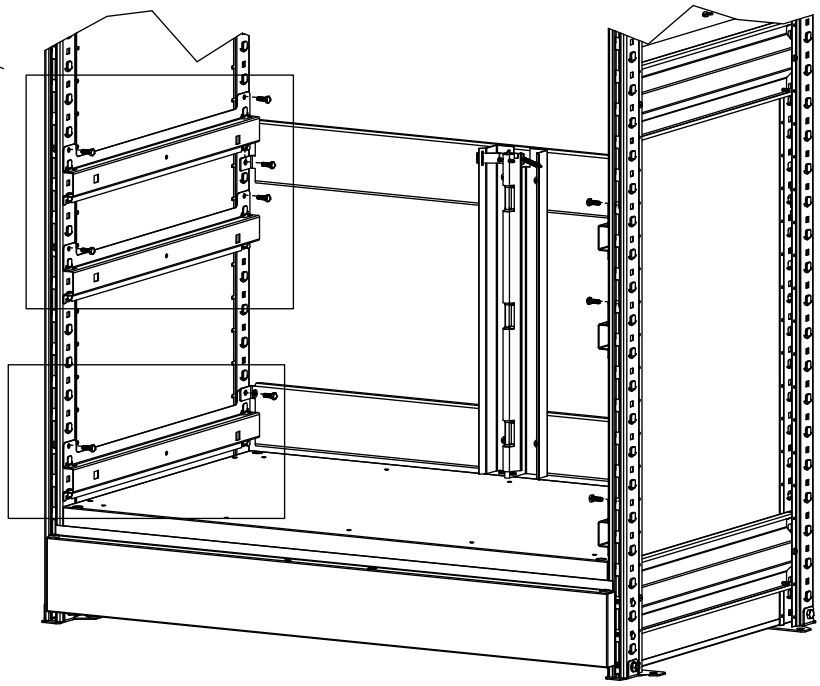

В нижней части система антиопрокидывания пересекается с опорами ящика, в этом случае шайбу установить со стороны болта.

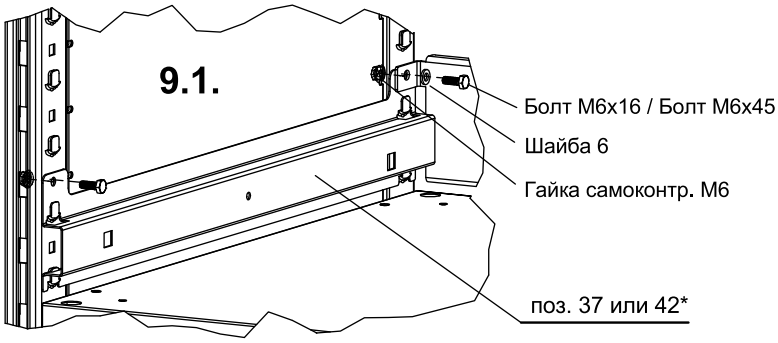

* При наличии СТ-031-СК600 **Дополнительного комплекта опор для Ящика 300 (поз.42)** устанавливаются высокие опоры ящика и два комплекта направляющих.

ВНИМАНИЕ!
Зацепы направляющих завести в соответствующие отверстия **до щелчка**!

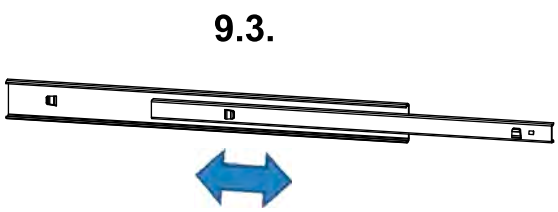

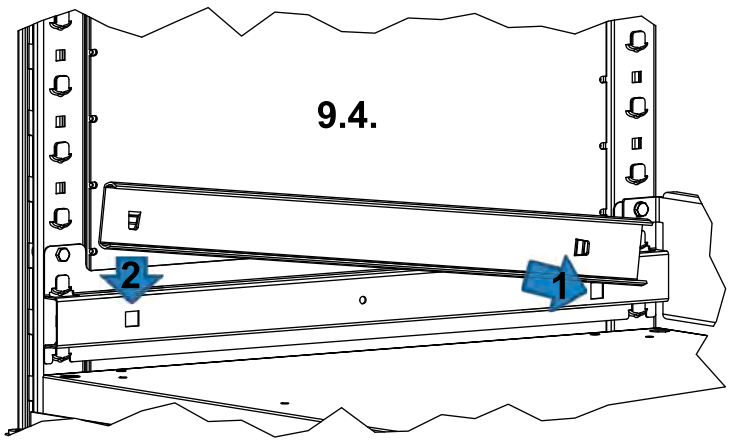

ВНИМАНИЕ!
Зацепы направляющих завести в соответствующие отверстия **до щелчка**!

9.5.

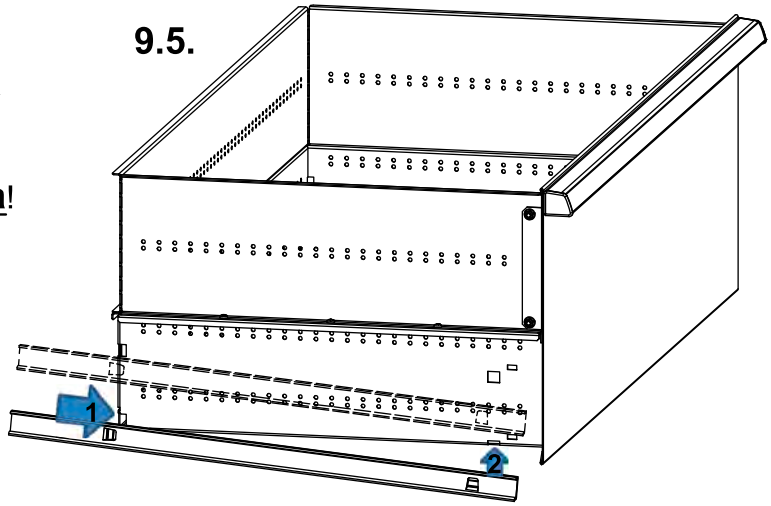

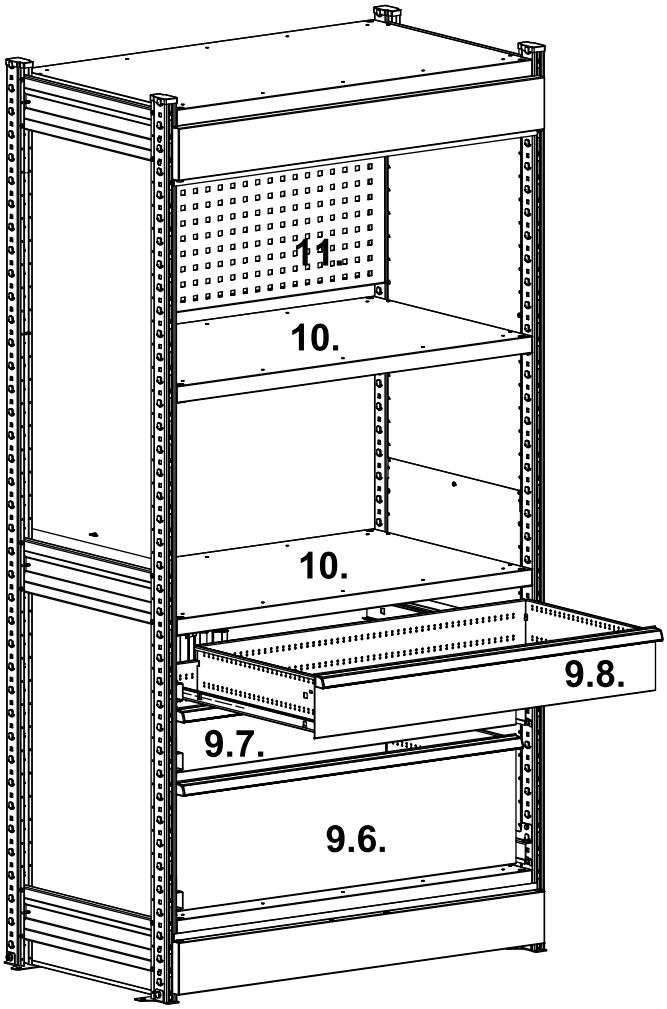

11. Экран:

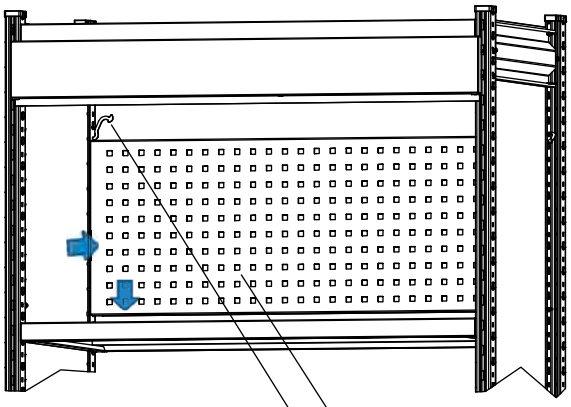

Завести экран спереди и зафиксировать фиксаторами сверху.

12. Комплект гардеробный:

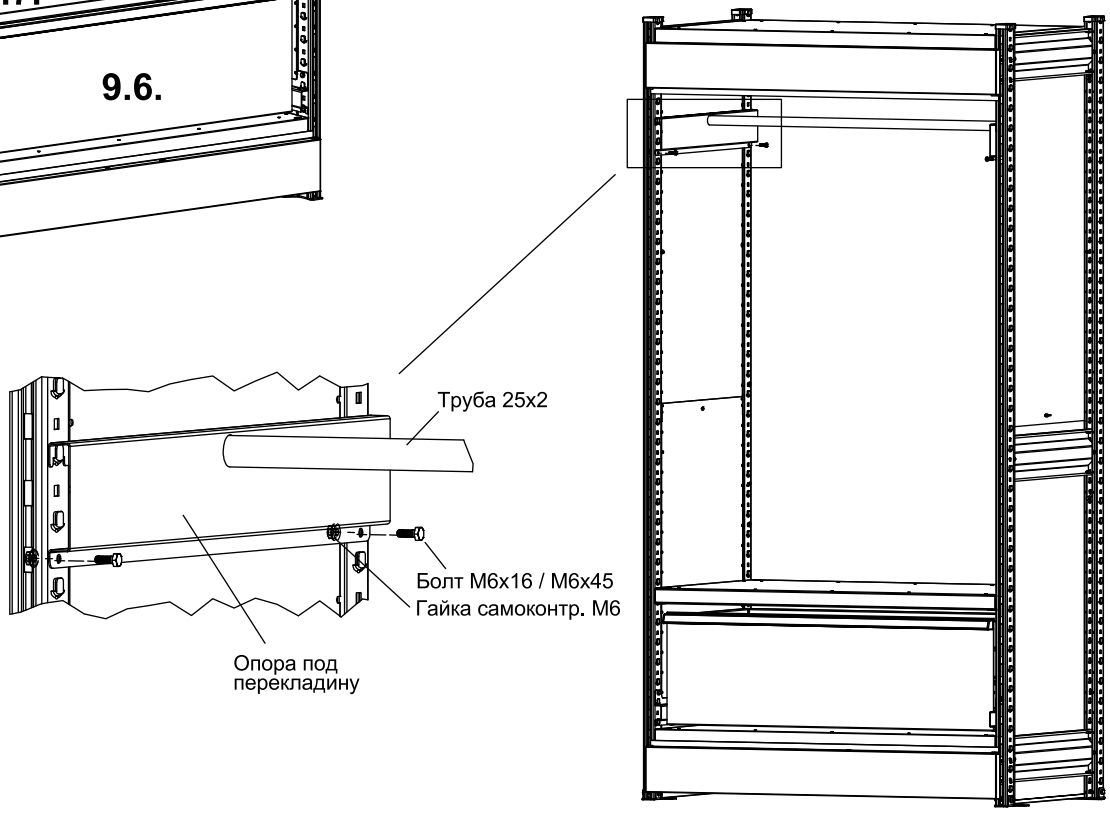

14. Сборка дверей:

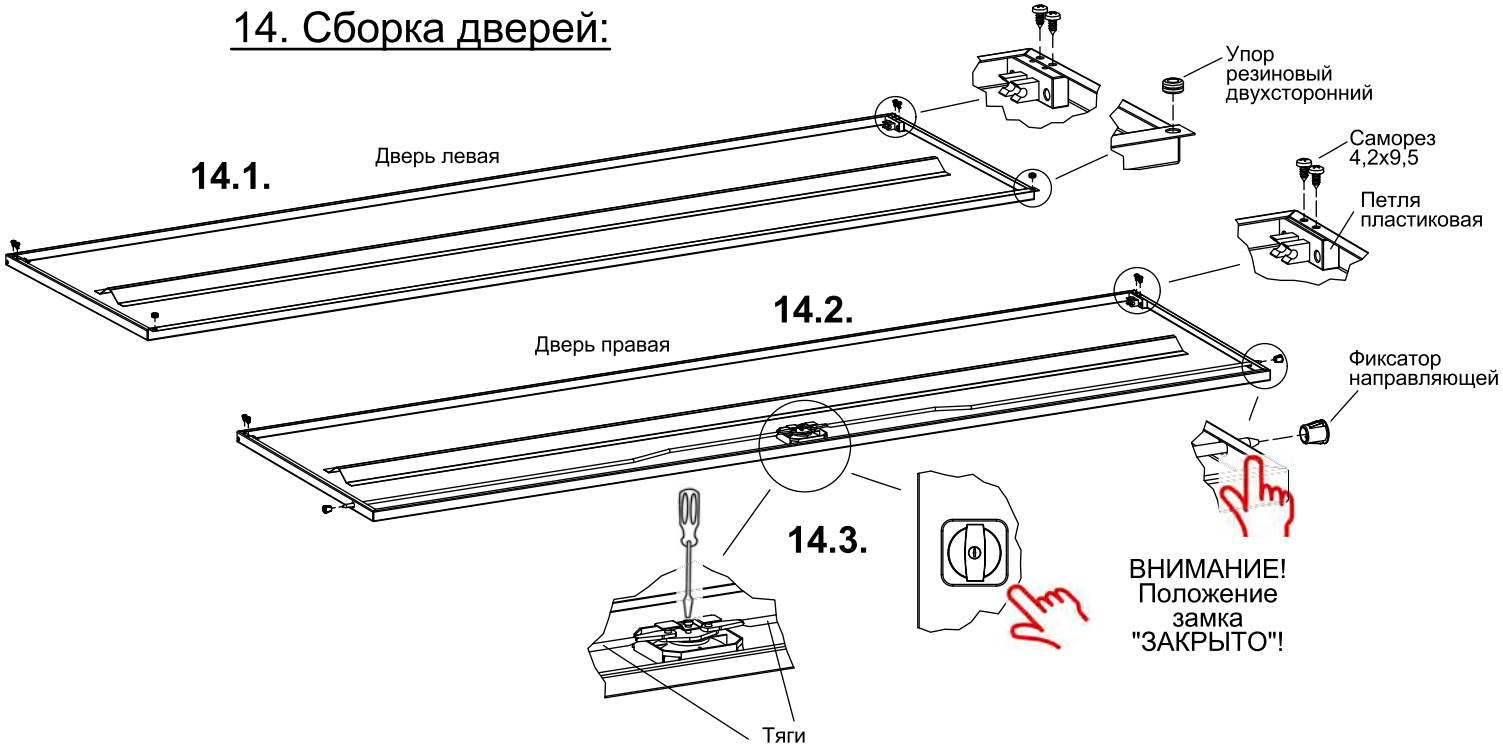

13. Стенки задние:

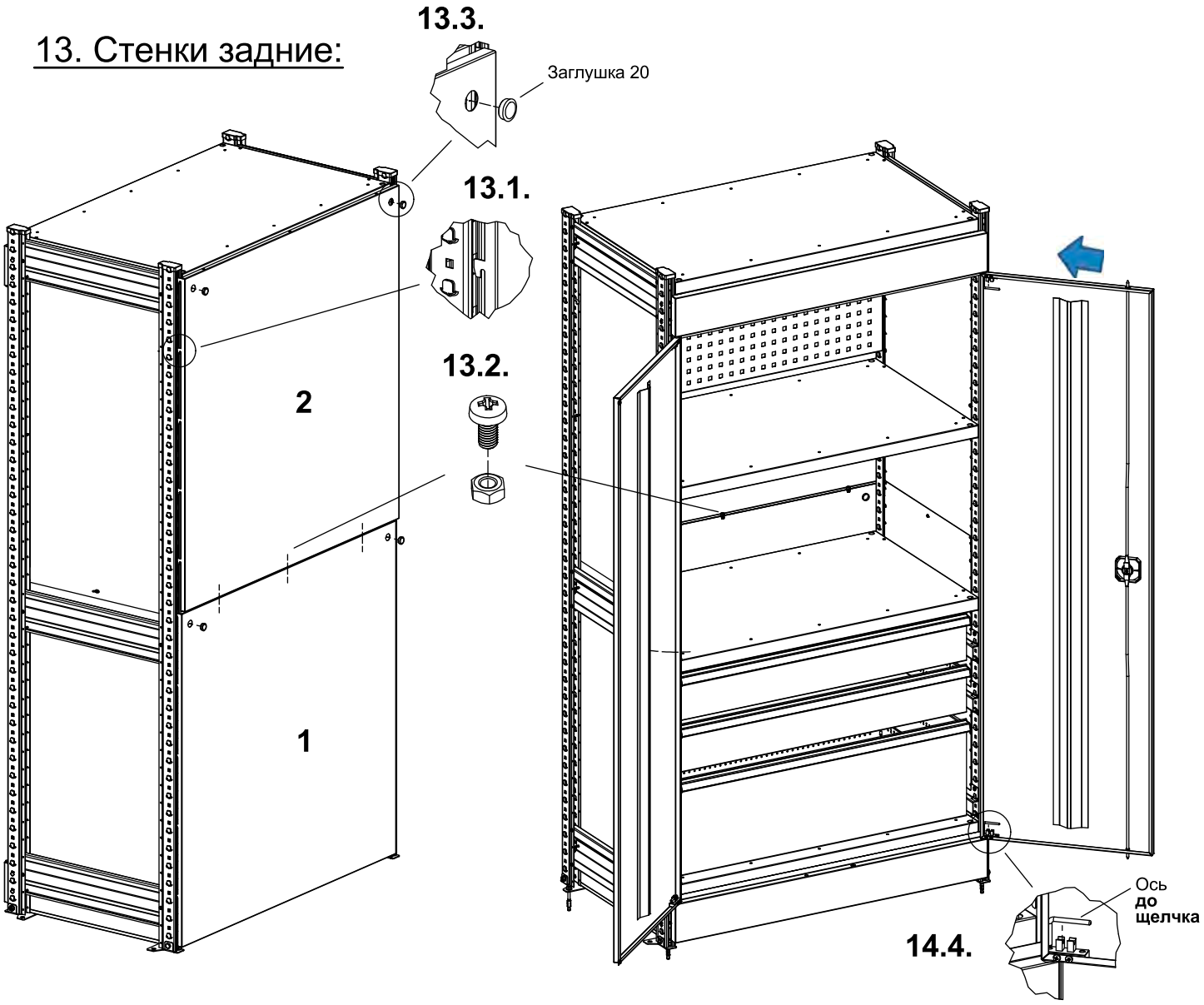

15. Сборка секций стеллажа СТ-031:

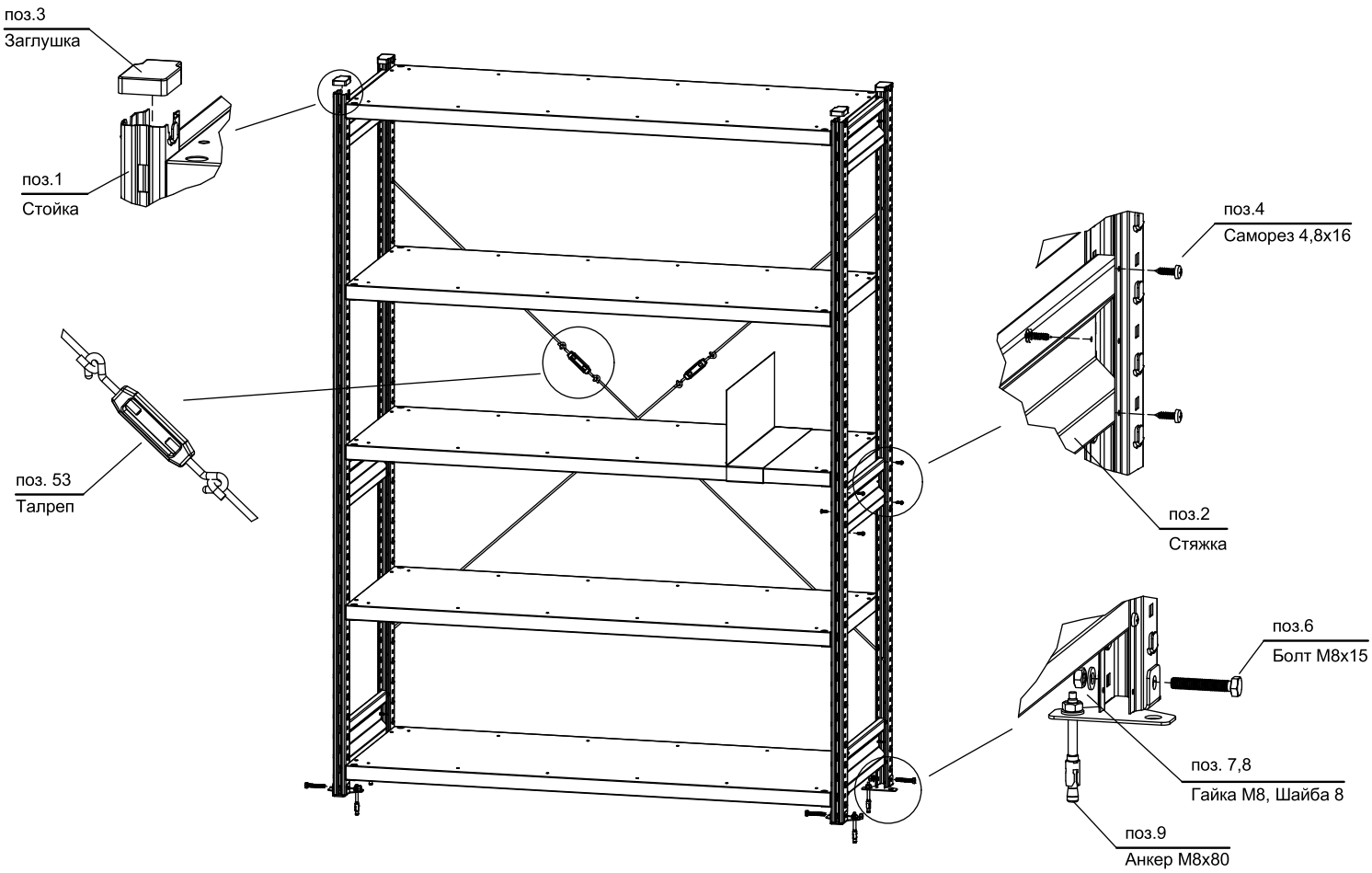

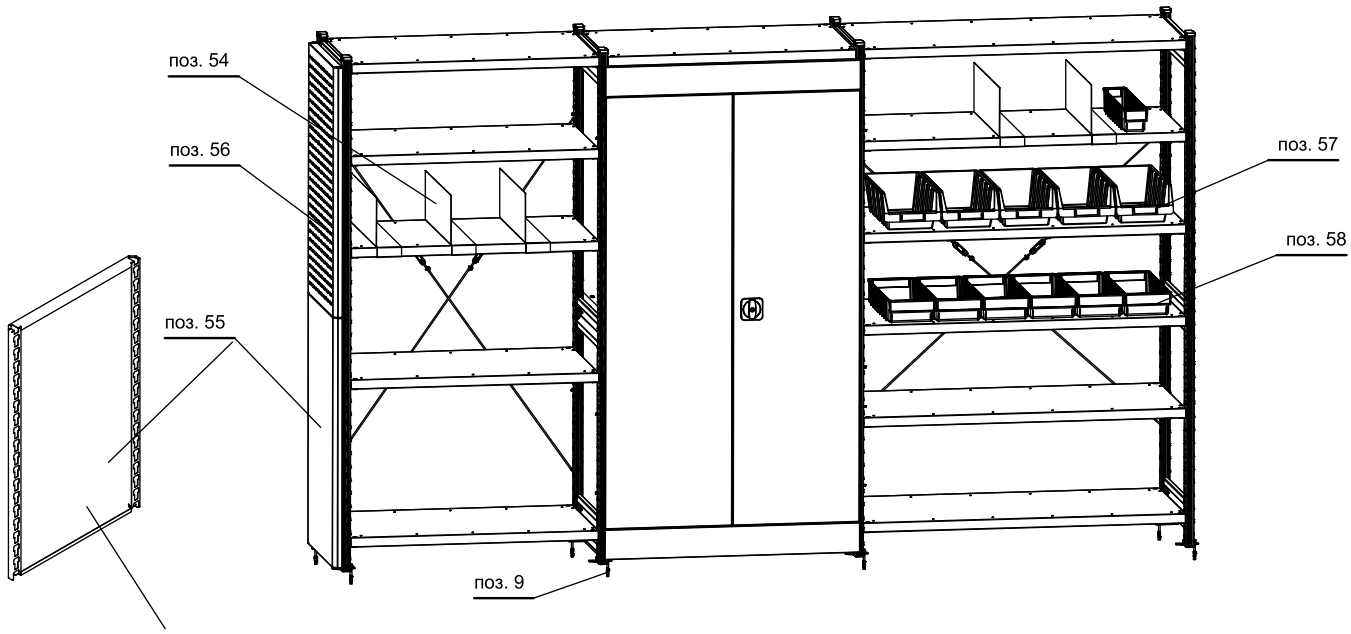

Панели облицовочные устанавливать снизу-вверх, предварительно отогнуть зацепы на стойках.

ВНИМАНИЕ! После сборки стеллажного комплекса СТ-013-СК600 и установки его по планировке рамы закрепить к полу анкерными болтами М8х80 (поз.9).

Регистр. №17-2

Варианты внутренней комплектации СТ-031-СК600 Шкафа

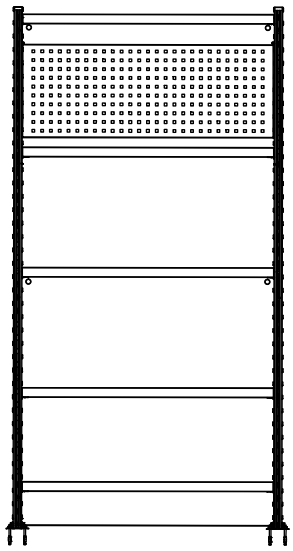

СТ-031-СК600-01

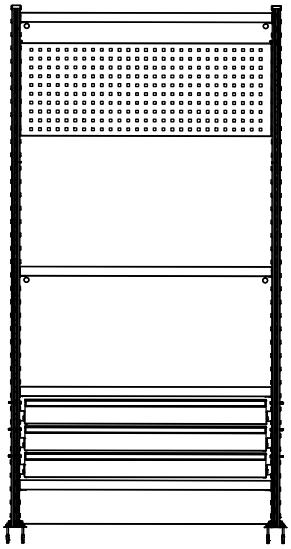

СТ-031-СК600-02

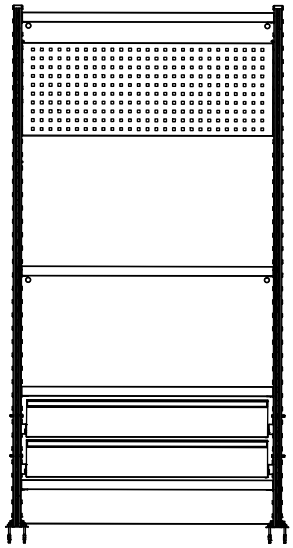

СТ-031-СК600-03

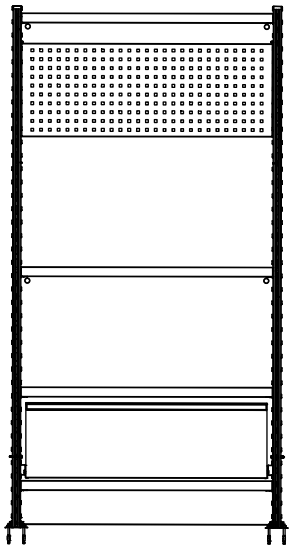

СТ-031-СК600-04

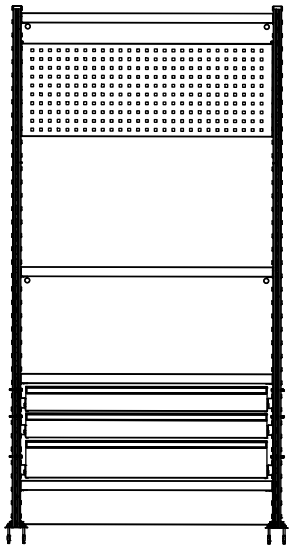

СТ-031-СК600-05

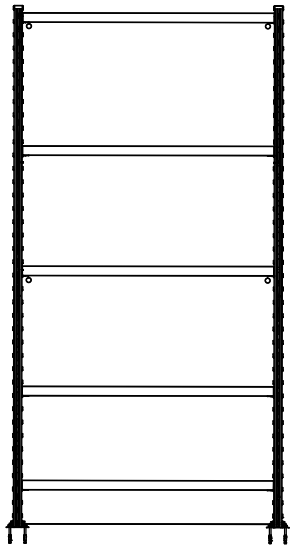

СТ-031-СК600-06

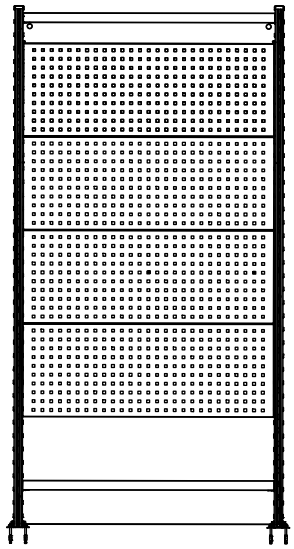

СТ-031-СК600-07

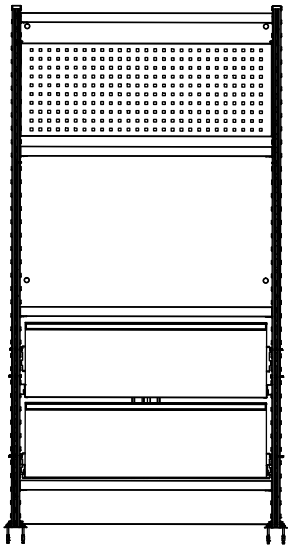

СТ-031-СК600-08
с Системой антиопрокидывания 525

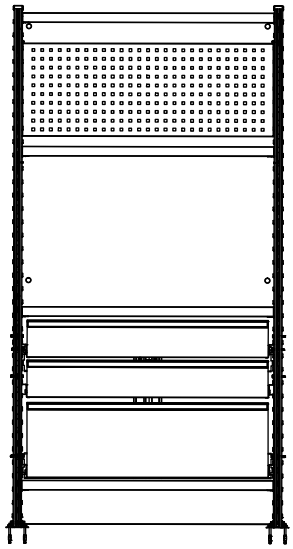

СТ-031-СК600-09
с Системой антиопрокидывания 525

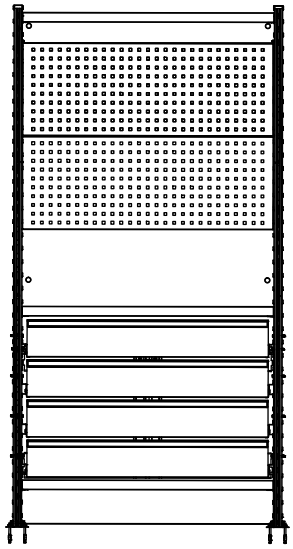

СТ-031-СК600-10
с Системой антиопрокидывания 525

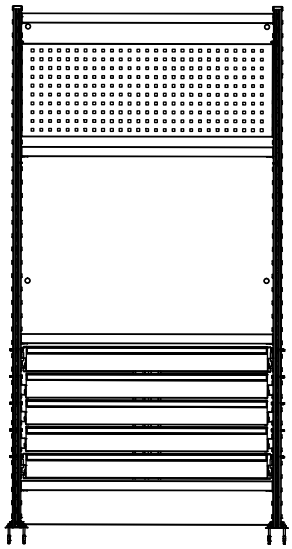

СТ-031-СК600-11
с Системой антиопрокидывания 525

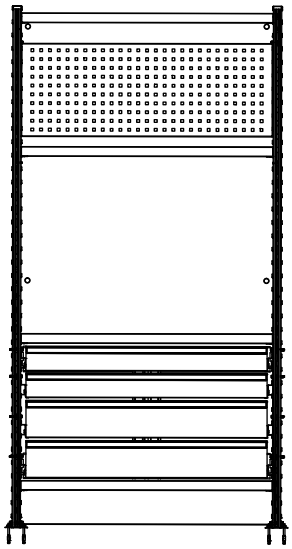

СТ-031-СК600-12
с Системой антиопрокидывания 525

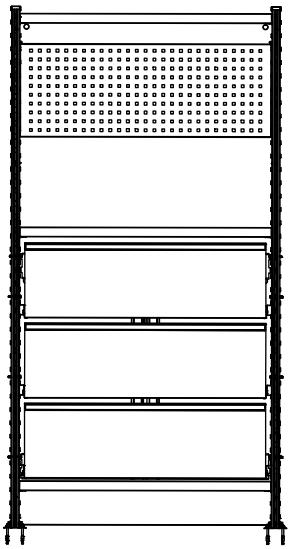

СТ-031-СК600-13
с Системой антиопрокидывания 900

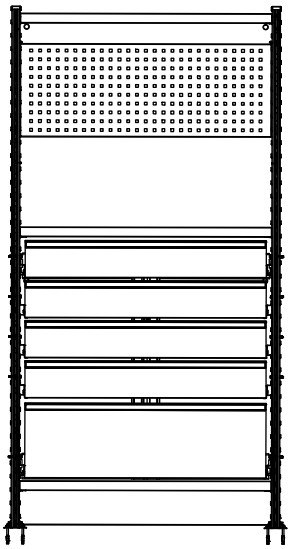

СТ-031-СК600-14
с Системой антиопрокидывания 900

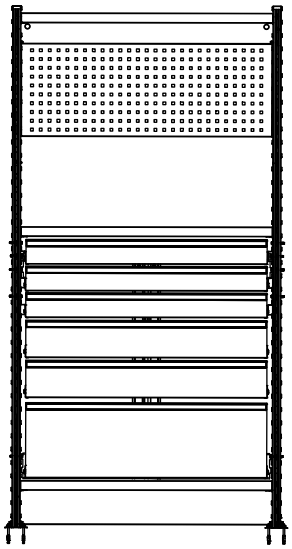

СТ-031-СК600-15
с Системой антиопрокидывания 900

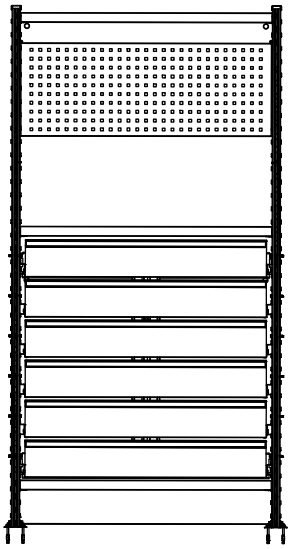

СТ-031-СК600-16
с Системой антиопрокидывания 900

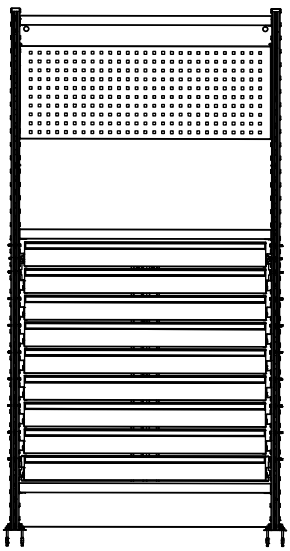

СТ-031-СК600-17
с Системой антиопрокидывания 900

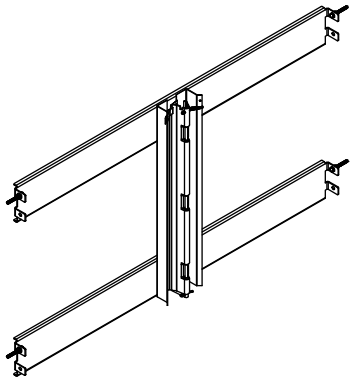

СТ-031-СК600
Системы антиопрокидывания 525*

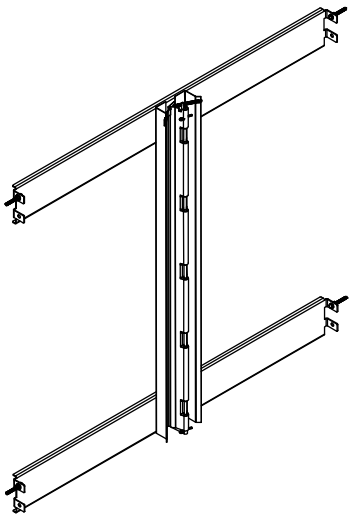

СТ-031-СК600
Системы антиопрокидывания 900*

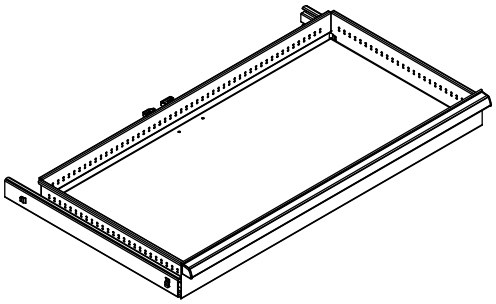

ВС Ящик w57d27h100*

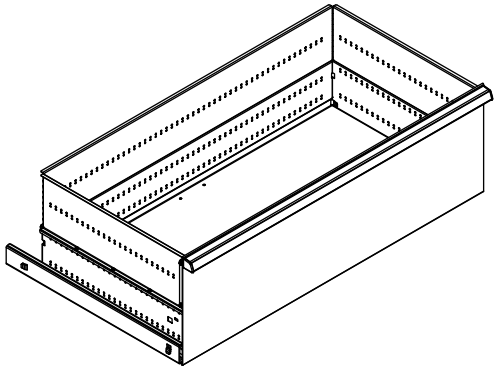

ВС Ящик w57d27h300*

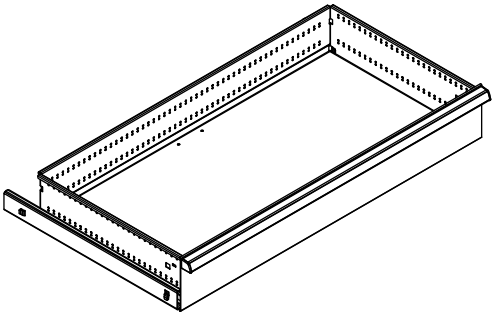

ВС Ящик w57d27h150*

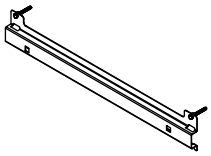

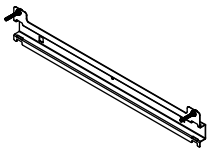

СТ-031-СК600
Комплект опор для
ящика г/п 100 кг*

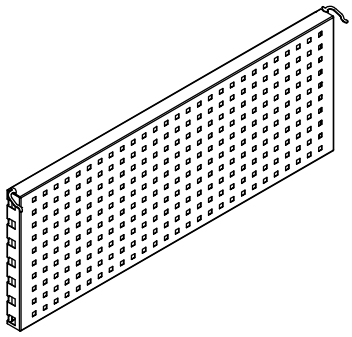

СТ-031 Экран 400x1000*

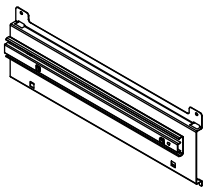

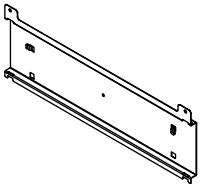

СТ-031-СК600
Доп. комплект опор для
ящика 300 г/п 200 кг*

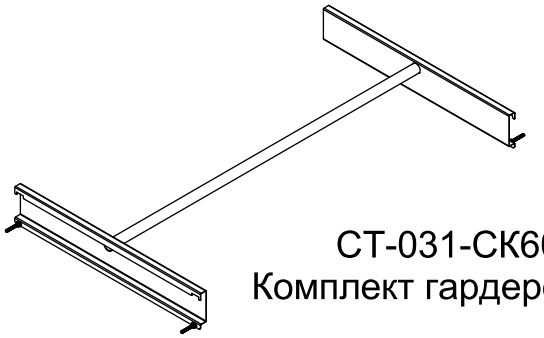

СТ-031-СК600
Комплект гардеробный*

*Приобретается отдельно по желанию Покупателя.